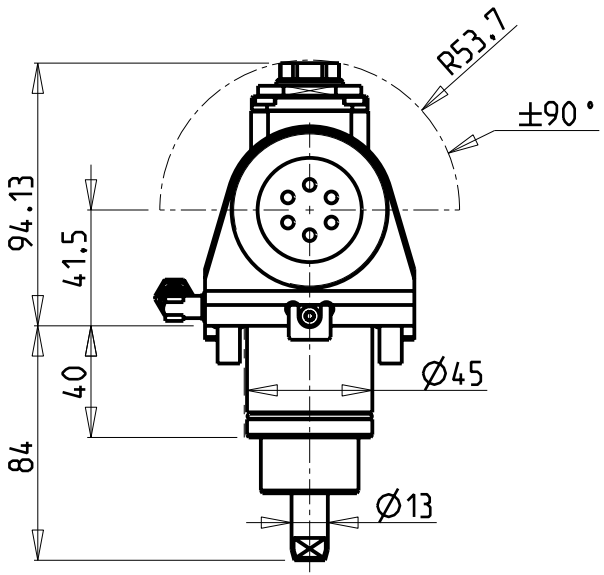

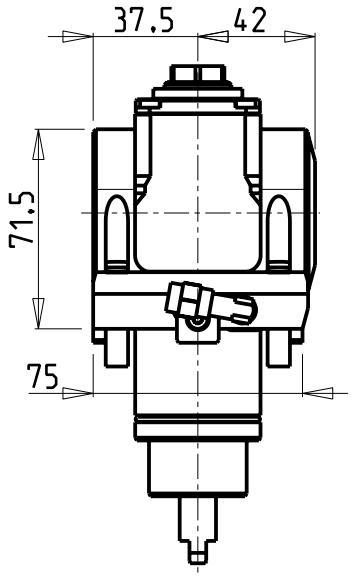

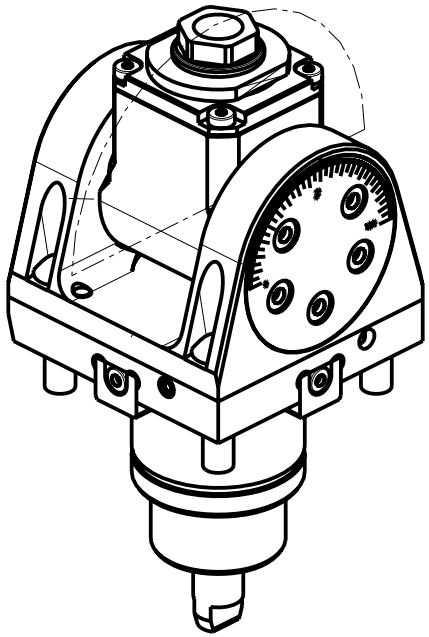

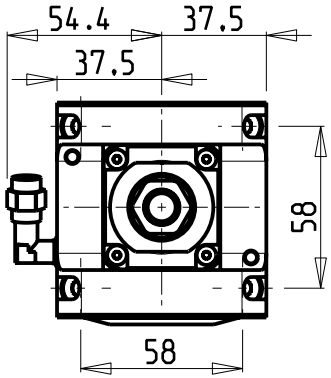

Cod. MT	Mandrino Spindle Spindel	I	RPM	Coppia Max Max Torque Max Drehmoment	Reversibile lato mandrino/contromandrino Reversible sub/main spindle side Umkehrbare Spindelseite/ Gegenspindelseite	Lubrificazione int. Coolant through Innenkuehlung	Lubrificazione est. Ext. coolant Aussenkuehlung	CHIAVI INCLUSE Keys included Schluessel inbegriffen		
DW00040116	ER A 16	1:1	6000	20Nm	X		X	CHUB19	CHUB32	CHESL05

DOOSAN BMT 45

MOD: LYNX 220 LM

MODULO MOTORIZZATO ORIENTABILE ERA16 ±90°
±90° adjustable angle driven tool ERA 16
Angetriebenes Werkzeug schwenkbar ±90° ERA16

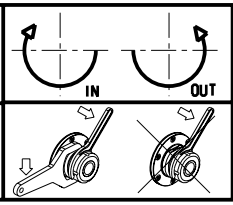

M.T. srl
Via Casino Albini 480
Tel. 0541/956034-957884
Fax 0541/956341
47842 S. GIOVANNI IN M. (RN)
e-mail: mtma@mtmarchetti.com
http://www.mtmarchetti.com

PRODUZIONE MODULI ROTANTI

PAGINA DW0335-1-00

10/2010